Owner's Manual

BABYBJÖRN CRADLE

EN
FR
ES

BABYBJÖRN®

1

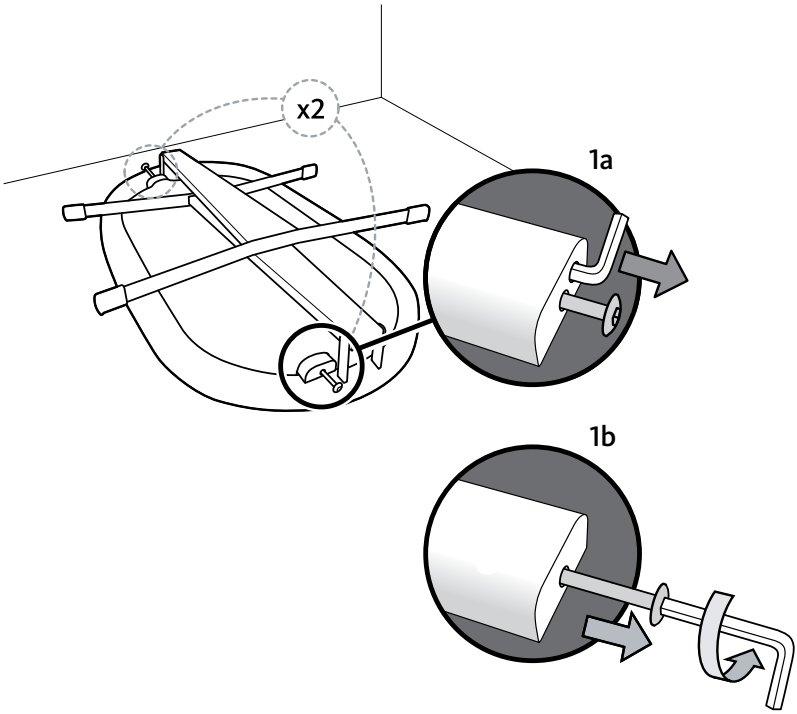

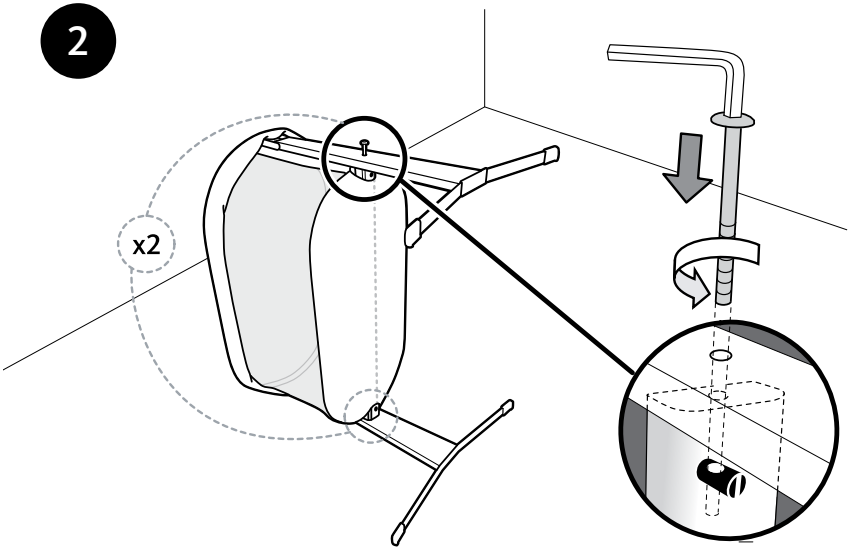
2
x2

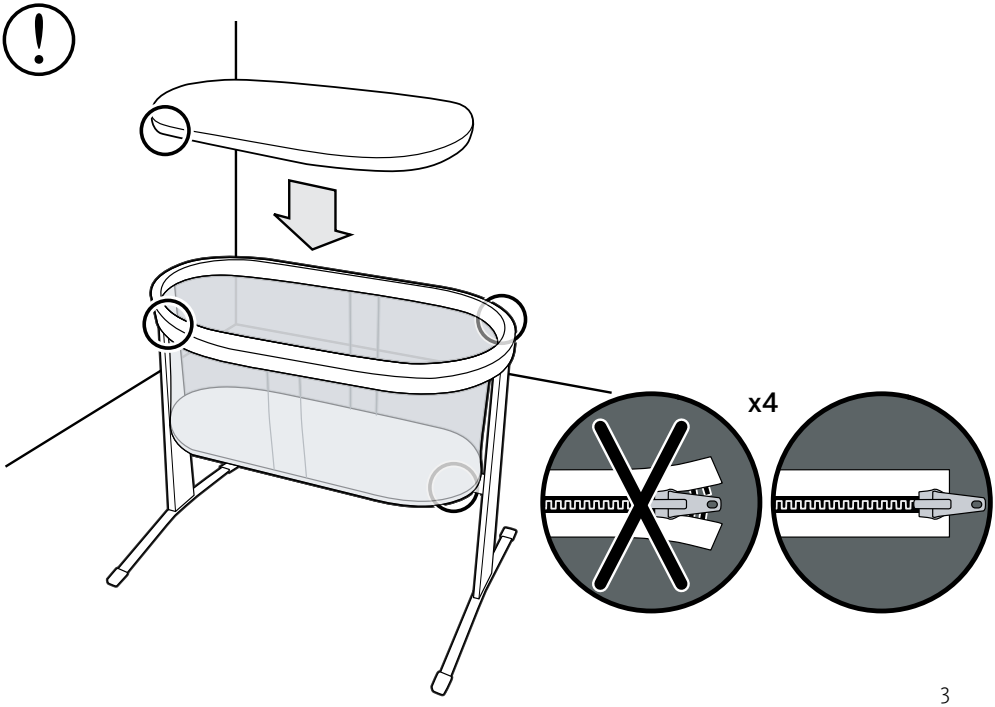
x4

Bottom surface of mattress cover: 100% polyester Top surface of mattress cover: 50% polyester, 50% polyurethane (PU) Machine wash hot. Do not bleach. Iron only at low temperature. Do not dry clean. Do not tumble dry.

Partie inférieure de la housse de matelas : 100 % polyester. Partie supérieure de la housse de matelas : 50 % polyester, 50 % polyuréthane (PU). Laver à la machine à l'eau très chaude. Ne pas utiliser d'agent de blanchiment. Repasser à chaleur élevée. Ne pas faire nettoyer à sec. Ne pas sécher par culbutage.

Superficie inferior de la funda del colchón: 100% poliéster. Superficie superior de la funda del colchón: 50% poliéster, 50% poliuretano (PU). Lavar a máquina en un programa de agua caliente. No utilizar lejía. Planchar con un programa para algodón. No lavar en seco. No secar en secadora.

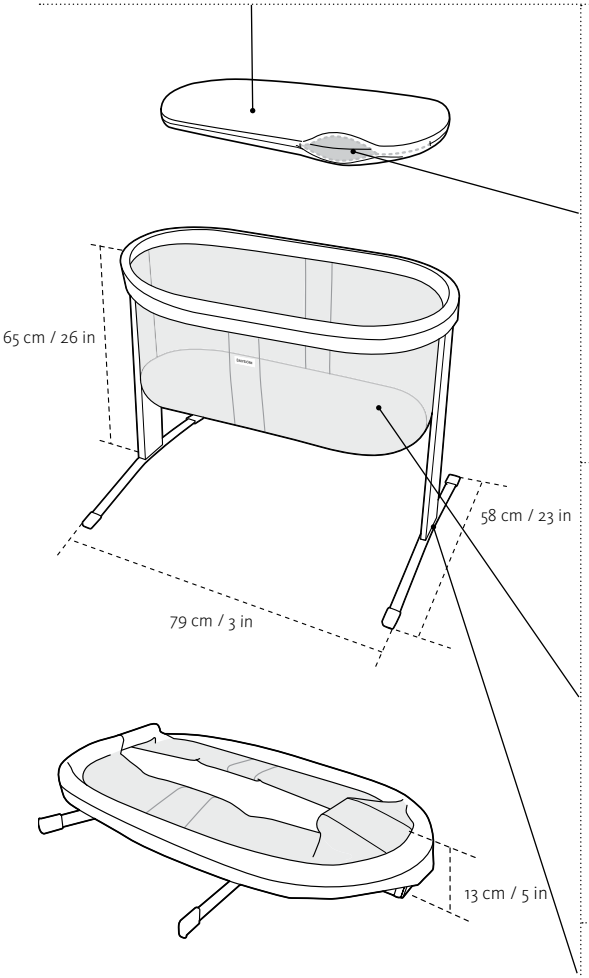

100% Polyether Machine wash hot. Do not bleach. Do not iron. Do not dry clean. Do not tumble dry.

Fabriqué de polyéther à 100 % Laver à la machine à l'eau très chaude. Ne pas utiliser d'agent de blanchiment. Ne pas repasser. Ne pas faire nettoyer à sec. Ne pas sécher par culbutage.

100% poliéster Lavar a máquina en un programa de agua caliente. No utilizar lejía. No planchar. No lavar en seco. No secar en secadora.

100% Polyester Machine wash warm. Do not bleach. Do not iron. Do not dry clean. Do not tumble dry.

Fait de polyester à 100 % Laver à la machine à l'eau chaude. Ne pas utiliser d'agent de blanchiment. Ne pas repasser. Ne pas faire nettoyer à sec. Ne pas sécher par culbutage.

100% poliéster Lavar a máquina en un programa de agua templada. No utilizar lejía. No planchar. No lavar en seco. No secar en secadora.

Beech wood
Bois de hêtre
Madera de haya

Please retain for future reference. Open zipper under bottom board on cradle and store the manual in that pouch.

⚠ WARNING!

Failure to follow these warnings and the instructions, as well as instructional images on pages 2-4 could result in serious injury or death. Do not use the cradle if you cannot exactly follow the accompanying instructions.

- Never carry the child in the cradle.
- The cradle must be placed on a horizontal floor.
- Never leave small children, for example siblings, unsupervised near the cradle.
- This cradle is to be assembled only by an adult. Check it regularly. Do not use if any original parts are loose or missing or damaged. Contact BABYBJÖRN if replacement parts or additional instructions are needed.
- FALL HAZARD – To help prevent falls, do not use this product when the infant begins to push up on hands and knees or has reached 8 kg/18 lb (approximately at 6 months), whichever comes first.
- Both screws (see instructional images on page 2-3) must be securely tightened. Children can trap clothing on loose screws, which may cause risk of choking or strangulation.
- SUFFOCATION HAZARD - Infants can suffocate:
  - In gaps between an extra pad and side of the cradle
  - On soft bedding
  NEVER add a mattress, pillow, comforter, or padding. Use ONLY the pad provided by BABYBJÖRN.
- To reduce the risks of SIDS (Sudden Infant Death Syndrome), pediatricians recommend healthy infants be placed on their backs to sleep, unless otherwise advised by your physician.
- Never place the cradle near an open fire or other sources of heat that may cause high temperatures or fire.
- Strings can become wrapped around a child's neck and cause strangulation! No cord, string, or strap, such as hood strings, pacifier cords, strings to toys, cords of blinds, or curtains may be in or near the cradle.

Veuillez conserver ces informations pour usage ultérieur. Défaites la fermeture éclair sous le panneau inférieur du berceau et placez le manuel dans cette pochette.

⚠ ATTENTION!

Le non-respect de ces avertissements et les instructions, en plus des schémas explicatifs aux pages 2-4 peut entraîner des blessures sérieuses ou la mort. Ne pas utiliser le berceau à moins d'être en mesure de suivre précisément les instructions qui l'accompagnent.

- Ne transportez jamais l'enfant dans le berceau.
- Le berceau doit être placé sur un sol horizontal.
- Ne jamais laisser de jeunes enfants, des frères et sœurs par exemple, près du berceau sans supervision.
- Ce berceau doit être assemblé par un adulte. Vérifiez-le régulièrement. Ne pas l'utiliser si une des pièces originales est desserrée, manquante ou endommagée. Contactez BABYBJÖRN si des pièces de remplacement ou des instructions supplémentaires sont nécessaires.
- RISQUE DE CHUTE – Pour éviter une chute, ne plus utiliser ce produit lorsque l'enfant commence à se soulever sur ses mains et ses genoux ou lorsqu'il a atteint 8 kg/18 lb (vers l'âge de 6 mois), selon ce qui se produit en premier.
- Les deux vis (consulter les schémas explicatifs aux pages 2-3) doivent être serrées. Les vêtements des enfants peuvent rester accrochés sur les vis non serrées, ce qui pourrait entraîner l'étranglement ou l'étouffement.
- DANGER DE SUFFOCATION – Les bébés peuvent suffoquer :
  - Dans l'espace entre le rajout d'un rembourrage et le côté du berceau
  - Sur une literie molle

  NE JAMAIS ajouter un matelas, un oreiller, une couette ou du rembourrage. N'utilisez QUE le matelas fourni par BABYBJÖRN.
- Pour réduire les risques de SMSN (syndrome de mort subite du nourrisson), les pédiatres recommandent de faire dormir les enfants en bonne santé sur le dos, sauf avis contraire de votre médecin.
- Ne placez jamais le berceau près d'un feu ou d'autres sources de chaleur pouvant entraîner des températures élevées ou un incendie.
- Les cordes peuvent s'enrouler autour du cou d'un enfant et l'étrangler! Ne laisser aucun cordon, attache ou courroie comme un cordon de capuchon, attache-sucette, courroie à jouets, cordon de brise-bise ou de rideau à l'intérieur ou près du berceau.

Guarda estas instrucciones para consultarlas cuando te haga falta. Abre la cremallera que hay debajo del tablero inferior y guarda el manual en esa bolsa.

⚠ ¡ADVERTENCIA!

Si no sigues estas instrucciones y haces caso omiso a estas advertencias, así como a las imágenes de las instrucciones en las páginas 2 a 4 podrían producirse lesiones de gravedad e incluso la muerte. No use la minicuna si no puede cumplir exactamente todas las instrucciones adjuntas.

- Nunca transportes nunca al bebé en la minicuna.
- La minicuna debe colocarse en una superficie horizontal.
- Nunca dejes a niños pequeños como, por ejemplo, los hermanitos del bebé, sin vigilancia cerca de la minicuna.
- Esta cuna la debe montar exclusivamente un adulto. Compruébela regularmente. No la utilice si falta cualquiera de las piezas originales o están dañadas. Comuníquese con BABYBJÖRN si necesita piezas de repuesto o instrucciones adicionales.
- PELIGRO DE VUELCOS – Para evitar que la minicuna vuelque, no la utilices si el bebé comienza a empujar con manos y rodillas para levantarse o si ya pesa 8 kg (aproximadamente a los 6 meses de edad), lo que ocurra primero.
- Los dos tornillos (ver las ilustraciones en la página 2-3) deben apretarse de forma segura. La ropa del bebé puede quedar enganchada en los tornillos, si no se han apretado correctamente, lo que podría suponer un riesgo de asfixia o estrangulamiento.
- RIESGO DE ASFIXIA - Los bebes pueden asfixiarse:
  - En los espacios que se forman entre una almohada adicional y el lateral de la moisés
  - En camas muy mullidas

  No utilices NUNCA un colchón, almohada, edredón o relleno adicional. Utiliza SOLAMENTE el colchón suministrado por BABYBJÖRN.
- Para reducir el riesgo de SMSL (síndrome de muerte súbita del lactante), los pediatras recomiendan que los bebés sanos duerman sobre la espalda (boca arriba), salvo que el médico indique lo contrario.
- Nunca pongas la minicuna cerca del fuego ni de otras fuentes de calor que puedan provocar altas temperaturas o incendio.
- Los cordones son objetos que pueden enrollarse alrededor del cuello del bebé y le pueden estrangular. Por ello, no deje en la cuna, ni cerca de ella, ningún tipo de cuerda, cordón o correa, como cordones de capuchas, el cordón del chupete, de juguetes, ni cintas de persianas o cortinas.

US - Version 3 - 201211

If you have questions or if there is anything you do not understand,
call BabySwede/BabyBjörn Customer Service at 866-424-0200.

BABYBJÖRN®

Art. 041 • The mark BABYBJÖRN is a registered trademark in several countries • US Trademark Applications pending Nos. 85/487,901 & 85/487,909 • This product is protected by patent and design registrations in several countries • US Design Patent No. D605,870 • Ⓓ BabyBjörn AB • Cradle © BabyBjörn AB, 2011 • For more information, please contact: info@babybjorn.se • © BabyBjörn AB, 2012 • BabyBjörn AB, SE-330 10 Bredaryd, Sweden • This product features the characteristic BABYBJÖRN parallel lines design.

www.babybjorn.com